Digital 540

02.2025

- DE Bedienungsanleitung
- EN Operating Manual
- FR Mode d'emploi
- ES Instrucciones de uso
- IT Instruzioni per l'uso
- NL Handleiding
- PT Manual de instruções
- NO Bruksanvisning
- SV Bruksanvisning
- DK Driftsvejledning
- FI Käyttöohje
- PL Instrukcja obsług
- CZ Návod k použití

Marantec Marienfeld GmbH & Co. KG
Remser Brook 11, 33428 Marienfeld

1 - O/KD 360425 - 0224

1

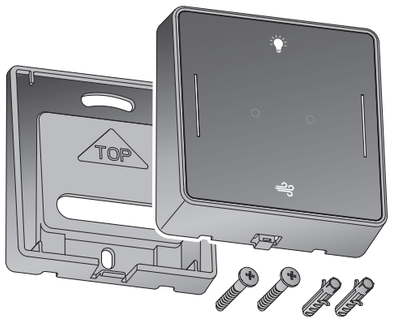

2

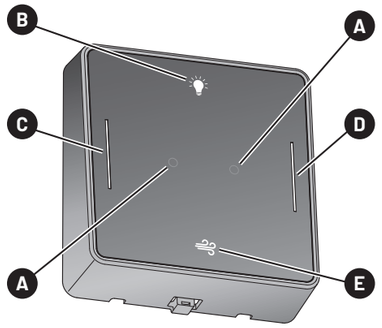

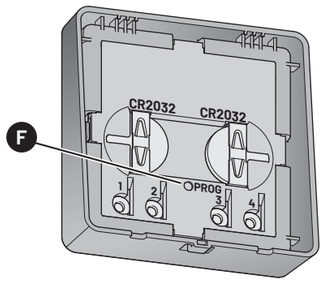

3

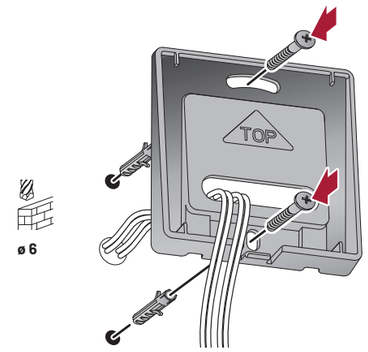

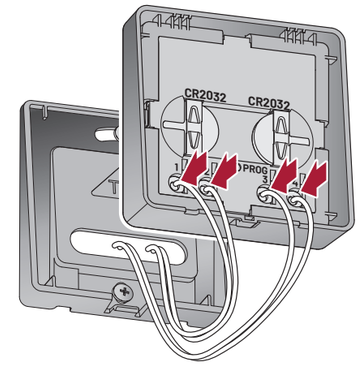

4

4.1

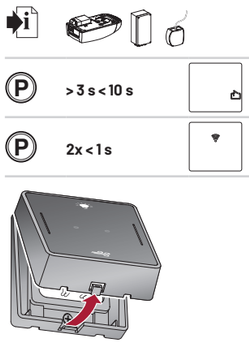

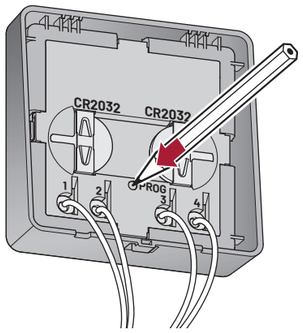

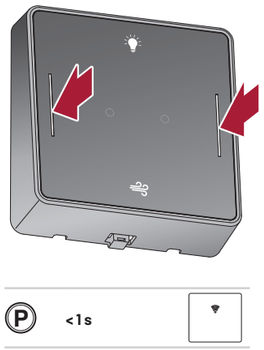

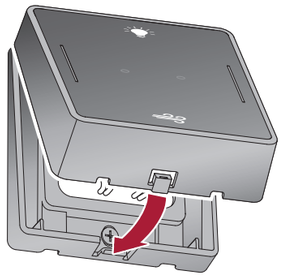

4.2

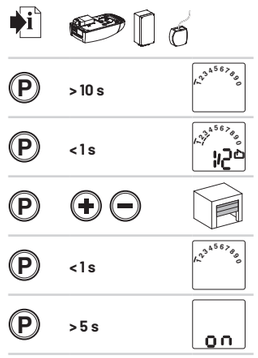

5

5.1

5.2

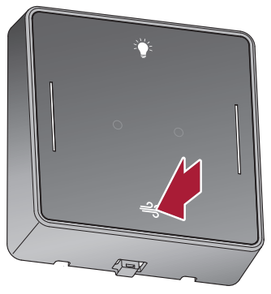

5.3

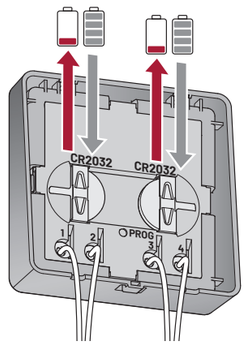

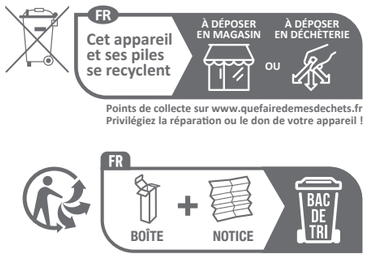

CR2032, 3 V	IP 30
-20 °C	+60 °C
868,3 MHz (max. 0,15 mW)	

CE

DE

Lieferumfang

Produktübersicht

A	LED-Anzeige	**D**	Funktionstaste 2
B	Lichttaste	**E**	Lüftungstaste
C	Funktionstaste 1	**F**	Programmiertaste

Montage

Anschluss für externe Taster (potentialfrei):

1/2 Funktionstaste 2 **3/4** Funktionstaste 1

Inbetriebnahme

⚠ WARNUNG!

Verletzungsgefahr durch unkontrollierte Torbetätigung!

- Betätigen Sie die Steuerung oder den Handsender nur, wenn sich keine Personen oder Gegenstände im Bewegungsbereich des Tores befinden.
- Stellen Sie sicher, dass Steuerung und Handsender nicht von Kindern oder unbefugten Personen benutzt werden.
- Stellen Sie sicher, dass der Handsender nicht versehentlich betätigt wird (z. B. in der Hosentasche).

4.1 Funktionstasten programmieren (C und D)

- Antriebstaste „P" länger als 3 Sekunden betätigen bis Anzeige Garagentor-Symbol blinkt.
- 2x kurz Antriebstaste „P" betätigen bis Anzeige Funksymbol blinkt.
- Programmiertaste auf der Rückseite des Wandtasters betätigen.
- Eine Funktionstaste (1 oder 2) des Wandtasters betätigen.
- Bestätigung am Antrieb durch Anzeige Funksymbol.
- Einstellung mit Antriebstaste „P" speichern.

4.2 Lüftungsposition am Antrieb programmieren

- Antriebstaste „P" länger als 10 Sekunden betätigen bis Anzeige der Ebenen.
- Ebene 1, Menü 3 aufrufen.
- Tor in die gewünschte Zwischenposition AUF fahren.
- Einstellung mit Antriebstaste „P" speichern.
- Antriebstaste „P" länger als 5 Sekunden betätigen, um Programmierung zu verlassen.

Bedienung

5.1 Licht EIN/AUS

Lichttaste (B) betätigen und innerhalb von 10 Sekunden die programmierte Funktionstaste (C oder D) betätigen.

5.2 Lüftungsfunktion betätigen

Lüftungstaste (E) betätigen und innerhalb von 10 Sekunden die programmierte Funktionstaste (C oder D) betätigen.

5.3 Batterie wechseln

Altgeräte und Batterien dürfen nicht mit dem Hausmüll entsorgt werden.

Konformität

Hiermit erklärt Marantec Marienfeld GmbH & Co. KG, dass der Funkanlagentyp Digital 540 der Richtlinie 2014/53/EU entspricht.
Vollständiger Text der EU-Konformitätserklärung: conformity.marantec.com

Verweis

Die Dokumentation des Antriebs oder Empfängers muss beachtet werden.

EN

Scope of supply

Product overview

A	LED display	**D**	Function key 2
B	Light switch	**E**	Ventilation button
C	Function key 1	**F**	Programming button

Installation

Connection for external pushbutton (potential-free):

1/2 Function key 2 **3/4** Function key 1

Initial operation

⚠ WARNUNG!

Danger of injury due to uncontrolled movement of the door!

- Operate the controls or the hand transmitter only when there are no persons or objects in the path of the door.
- Ensure that the controls and the hand transmitter are never used by children or unauthorised persons.
- Ensure that the hand transmitter cannot be operated by accident (in a trouser pocket, for example).

4.1 Programming the function keys (C and D)

- Press and hold drive button "P" for longer than 3 seconds until the garage door symbol flashes.
- Briefly press drive button "P" twice until the radio symbol flashes.
- Press the programming button on the back of the wall switch.
- Press a function key (1 or 2) on the wall switch.
- Confirmation on the drive through display of the radio symbol.
- Save setting with drive button "P".

4.2 Programming the ventilation position on the drive

- Press and hold drive button "P" for longer than 10 seconds until the levels are displayed.
- Call up level 1, menu 3.
- Drive the gate UP into the intermediate position required.
- Save setting with drive button "P".
- Press and hold drive button "P" for longer than 5 seconds to exit programming.

Operation

5.1 Light ON/OFF

Press the light button (B) and then press the programmed function key (C or D) within 10 seconds.

5.2 Actuating the ventilation function

Press the ventilation button (E) and press the programmed function key (C or D) within 10 seconds.

5.3 Changing the battery

Do not dispose of old equipment or batteries with the normal household waste.

Conformity

Marantec Marienfeld GmbH & Co. KG declares that the radio equipment type Digital 540 is in compliance with Directive 2014/53/EU. The full text of the EU declaration of conformity is available at the following internet address: conformity.marantec.com

Reference

Observe the instructions provided in the documentation supplied with the drive or receiver.

FR

Contenu de la livraison

Présentation du produit

A	Affichage LED	**D**	Touche de fonction 2
B	Bouton d'éclairage	**E**	Touche de ventilation
C	Touche de fonction 1	**F**	Touche de programmation

Montage

Branchement pour boutons externes (libres de potentiel) :

1/2 Touche de fonction 2 **3/4** Touche de fonction 1

Mise en service

⚠ AVERTISSEMENT!

Risque de blessure par à un mouvement incontrôlé de la porte !

- Actionnez la commande ou l'émetteur portable seulement si aucune personne ou aucun objet ne se trouve dans la zone de débattement de la porte.
- Veillez à ce que les enfants ou les personnes non autorisées ne puissent pas utiliser la commande ou l'émetteur portable.
- Veuillez-vous assurer que l'émetteur portable ne puisse pas être actionné par inadvertance (par ex. dans la poche d'un pantalon).

4.1 Programmation des touches de fonction (C et D)

- Actionner la touche d'entraînement « P » pendant plus de 3 sec. jusqu'à ce que le symbole de la porte de garage clignote.
- Appuyer 2x brièvement sur le bouton-poussoir « P » jusqu'à ce que le symbole radio clignote.
- Actionner la touche de programmation au dos du bouton-poussoir mural.
- Actionner une touche de fonction (1 ou 2) du bouton-poussoir mural.
- Confirmation sur l'entraînement par l'affichage du symbole radio.
- Enregistrer le réglage avec la touche d'entraînement « P ».

4.2 Programmation de la position de ventilation sur l'entraînement

- Actionner la touche d'entraînement « P » pendant plus de 10 sec. jusqu'à ce que les niveaux soient affichés.
- Afficher le niveau 1, menu 3.
- Déplacer la porte dans la position intermédiaire souhaitée OUVERTURE.
- Enregistrer le réglage avec la touche d'entraînement « P ».
- Actionner la touche d'entraînement « P » pendant plus de 5 sec. pour quitter la programmation.

Utilisation

5.1 Lumière MARCHE / ARRÊT

Appuyer sur le bouton lumineux (B) et, dans les 10 secondes, appuyer sur la touche de fonction programmée (C ou D).

5.2 Activation de la fonction de ventilation

Appuyer sur le bouton de ventilation (E) et, dans les 10 secondes, appuyer sur la touche de fonction programmée (C ou D).

5.3 Changer la pile

Ne pas éliminer les appareils en fin de vie et les batteries dans les ordures ménagères.

Conformité

Le soussigné, Marantec Marienfeld GmbH & Co. KG, déclare que l'équipement radioélectrique du type Digital 540 est conforme à la directive 2014/53/UE. Le texte complet de la déclaration UE de conformité est disponible à l'adresse internet suivante: conformity.marantec.com

Renvoi

La documentation de l'opérateur ou du récepteur doit être observée.

ES

Volumen de suministro

Sinopsis de productos

A	Indicator LED	**D**	Tecla de función 2
B	Tecla de iluminación	**E**	Botón de ventilación
C	Tecla de función 1	**F**	Tecla de programación

Montaje

Conexión para pulsadores externos (libres de potencial)

1/2 Tecla de función 2 **3/4** Tecla de función 1

Puesta en servicio

⚠ ¡ADVERTENCIA!

¡Riesgo de lesiones por accionamiento incontrolado de la puerta!

- El mando o el emisor manual sólo deben accionarse cuando no haya ninguna persona ni ningún objeto en la zona de movimientos de la puerta.
- Asegúrese de que el mando y el emisor manual no puedan utilizarse por niños o por personas no autorizadas.
- Asegúrese de que el emisor manual no se accione involuntariamente (p. ej. en el bolsillo del pantalón).

4.1 Teclas de función de programación (C y D)

- Pulse la tecla del accionamiento "P" durante más de 3 segundos hasta que parpadee el símbolo de la puerta del garaje.
- Pulsar brevemente 2 veces la tecla de accionamiento "P" hasta que parpadee el símbolo de radiotransmisión.
- Pulse el tecla de programación situada en la parte posterior del pulsador de pared.
- Pulse una tecla de función (1 o 2) en el pulsador de pared.
- Confirmación en el accionamiento mostrando el símbolo de radiotransmisión.
- Guarde el ajuste con la tecla de accionamiento "P".

4.2 Programación de la posición de ventilación en el accionamiento

- Pulse la tecla de accionamiento "P" durante más de 10 segundos hasta que se muestren los niveles.
- Solicitar el nivel 1, menú 3.
- Coloque la puerta en la posición intermedia de ABIERTO deseada.
- Guarde el ajuste con la tecla de accionamiento "P".
- Pulse la tecla de accionamiento "P" durante más de 5 segundos para salir de la programación.

Manejo

5.1 Luz ENC./APAG.

Pulse la tecla de la luz (B) y pulse la tecla de la función programada (C o D) antes de que transcurran 10 segundos.

5.2 Activación de la función de ventilación

Pulse la tecla de ventilación (E) y pulse el botón de función programada (C o D) antes de que transcurran 10 segundos.

5.3 Cambiar la pila

¡Los aparatos viejos y las pilas no deben tirarse a la basura doméstica!

Conformidad

Por la presente, Marantec Marienfeld GmbH & Co. KG declara que el tipo de equipo radioeléctrico Digital 540 es conforme con la Directiva 2014/53/UE. El texto completo de la declaración UE de conformidad está disponible en la dirección Internet siguiente: conformity.marantec.com

Referencia

Debe respetarse la documentación del accionamiento o del receptor.

IT

1 Dotazione

2 Panoramica del prodotto

A	Indicatore LED	**D**	Tasti funzione 2
B	Tasto luminoso	**E**	Tasto di ventilazione
C	Tasti funzione 1	**F**	Tasto di programmazione

3 Montaggio

Collegamento per tasto esterno (potenziale zero)

1/2 Tasti funzione 2 **3/4** Tasti funzione 1

4 Messa in funzione

⚠ **ATTENZIONE!**

Pericolo di lesioni in seguito ad uno spostamento incontrollato del cancello!

- Azionare il comando o il trasmettitore solo se nell'area di spostamento del cancello non sono presenti persone o oggetti.
- Accertarsi che il comando e il trasmettitore non vengano utilizzati da bambini o da persone non autorizzate.
- Accertarsi che il trasmettitore non venga azionato involontariamente (ad es. nella tasca dei pantaloni).

4.1 Programmazione dei tasti funzione (C e D)

- Premere il pulsante di automazione "P" per oltre 3 secondi fino a quando non lampeggia il simbolo della porta da garage.
- Premere brevemente 2 volte il pulsante di automazione "P" fino a quando non lampeggia il simbolo delle onde radio.
- Premere il pulsante di programmazione sul retro del pulsante a parete.
- Premere un tasto funzione (1 o 2) sul pulsante a parete.
- Conferma sull'automazione mediante visualizzazione del simbolo delle onde radio.
- Salvare l'impostazione con il pulsante di automazione "P".

4.2 Automazione programmazione della posizione di ventilazione sull'automazione

- Premere il pulsante di automazione "P" per oltre 10 secondi fino alla visualizzazione dei livelli.
- Livello 1, richiamare il menu 3.
- Portare la porta nella posizione intermedia di APERTURA desiderata.
- Salvare l'impostazione con il pulsante di automazione "P".
- Premere il pulsante di automazione "P" per oltre 5 secondi fino per uscire dalla programmazione.

5 Funzionamento

5.1 Luce ON/OFF

Premere il tasto della luce e premere il tasto funzione programmato (C o D) entro 10 secondi.

5.2 Azionamento della funzione di ventilazione

Premere il tasto della ventilazione e premere il tasto funzione programmato (C o D) entro 10 secondi.

5.3 Cambio batteria

Gli apparecchi usati e le batterie non devono essere smaltiti tra i rifiuti domestici!

Conformità

Il fabbricante, Marantec Marienfeld GmbH & Co. KG, dichiara che il tipo di apparecchiatura radio Digital 540 è conforme alla direttiva 2014/53/UE. Il testo completo della dichiarazione di conformità UE è disponibile al seguente indirizzo Internet: conformity.marantec.com

Riferimento

Rispettare la documentazione dell'automazione o del ricevitore.

DK

1 Leveringsomfang

2 Produktoversigt

A	LED-indikator	**D**	Funktionsknap 2
B	Lysknap	**E**	Ventilationsknap
C	Funktionsknap 1	**F**	Programmieringsknap

3 Montering

Tilslutning til ekstern knap (potentialfri)

1/2 Funktionsknap 2 **3/4** Funktionsknap 1

4 Ibrugtagning

⚠ **ADVARSEL!**

Kvæstelsesfare på grund af ukontrolleret betjening af porten!

- Betjen kun styringen eller håndsenderen, hvis der ikke befinder sig personer eller genstande inden for portens bevægelsesområde.
- Sørg for, at styringen eller håndsenderen ikke bliver benyttet af børn eller uvedkommende personer.
- Sørg for, at håndsenderen ikke betjenes ved en fejltagelse (f. eks. I bukselommen).

4.1 Programmering af funktionstaster (C og D)

- Tryk på drevknappen "P" i mere end 3 sekunder, til symbolet for garageport blinker.
- Tryk 2 gangs kortvarigt på drevknappen "P", til radiosymbolet blinker.
- Tryk på programmeringsknappen på bagsiden af vægkontakten.
- Tryk på en funktionsknap (1 eller 2) på vægkontakten.
- Bekræftelse på drevet via visning af radiosymbolet.
- Gem indstillingen med drevknap "P".

4.2 Programmering af ventilationsposition på drevet

- Tryk på drevknap "P" i mere end 10 sekunder, til niveauerne vises.
- Åbn niveau 1, menu 3.
- Kør porten til den ønskede mellemstilling ÅBEN.
- Gem indstillingen med drevknap "P".
- Tryk på drevknappen "P" i mere end 5 sekunder for at forlade programmering.

5 Betjening

5.1 Lys TÆND/SLUK

Tryk på lysknappen (B), og tryk på den programmerede (C eller D) inden for 10 sekunder.

5.2 Aktivering af ventilationsfunktion

Tryk på ventilationsknappen (E), og tryk på den programmerede funktionsknap (C eller D) inden for 10 sekunder.

5.3 Udskiftning af batteri

Gamle apparater og batterier må ikke bortskaffes sammen med husholdningsaffaldet.

Overensstemmelse

Hermed erklærer Marantec Marienfeld GmbH & Co. KG, at radioudstyrstypen Digital 540 er i overensstemmelse med direktiv 2014/53/EU. EU-overensstemmelseserklæringens fulde tekst kan findes på følgende internetadresse: conformity.marantec.com

Henvisning

Vær opmærksom på dokumentationen til drev eller modtager.

NL

1 Leveringspakket

2 Productoverzicht

A	Ledindicator	**D**	Functietoets 2
B	Lichttoets	**E**	Ventilatieknop
C	Functietoets 1	**F**	Programmeertoets

3 Montage

Aansluiting voor externe drukschakelaar (potentiaalvrij)

1/2 Functietoets 2 **3/4** Functietoets 1

4 Inbedrijfstelling

⚠ **WAARSCHUWING!**

Kans op letsel door ongecontroleerde deurbediening!

- Gebruik de besturing of de handzender alleen maar als er zich geen personen of voorwerpen in het bewegingsbereik van de deur bevinden.
- Zorg ervoor dat de besturing en handzender niet door kinderen of onbevoegden kunnen worden gebruikt.
- Zorg ervoor dat de handzender niet per ongeluk kan worden ingedrukt (bijv. in uw zak).

4.1 Functieknoppen programmeren (C en D)

- Aandrijfknop „P" langer dan 3 seconden indrukken tot weergave Garagedeur-symbool knippert.
- 2x kort aandrijfknop „P" indrukken, totdat weergave Radiosymbool knippert.
- Programmeerknop aan de achterzijde van de wandschakelaar indrukken.
- Een functieknop (1 of 2) van de wandschakelaar indrukken.
- Bediening op aandrijving door weergave Radiosymbool.
- Instelling met aandrijfknop „P" opslaan.

4.2 Ventilatiepositie op aandrijving programmeren

- Aandrijfknop „P" langer dan 10 seconden indrukken tot de weergave van de niveaus.
- Niveau 1, menu 3 oproepen.
- Deur in de gewenste tussenpositie OPEN schuiven.
- Instelling met aandrijfknop „P" opslaan.
- Aandrijfknop „P" langer dan 5 seconden indrukken om programmering te verlaten.

5 Bediening

5.1 Licht AAN/UIT

Lichtknop (B) indrukken en binnen 10 seconden de geprogrammeerde functieknop (C of D) indrukken.

5.2 Ventilatiefunctie bedienen

Ventilatieknop (E) indrukken en binnen 10 seconden de geprogrammeerde functieknop (C of D) indrukken.

5.3 Udskiftning af batteri

Gamle apparater og batterier må ikke bortskaffes sammen med husholdningsaffaldet!

Conformiteit

Hierbij verklaar ik, Marantec Marienfeld GmbH & Co. KG, dat het type radioapparatuur Digital 540 conform is met Richtlijn 2014/53/EU. De volledige tekst van de EU-conformiteitsverklaring kan worden geraadpleegd op het volgende internetadres: conformity.marantec.com

Referentie

De documentatie van de handzender of ontvanger moet in acht worden genomen.

FI

1 Toimituksen sisältö

2 Yhteenveto tuotteista

A	LED-näyttö	**D**	Toimintopainike 2
B	Valopainike	**E**	Tuuletuspainike
C	Toimintopainike 1	**F**	Ohjelmointipainike

3 Asennus

Ulkoisten painikkeiden liitäntä (potentiaaliton)

1/2 Toimintopainike 2 **3/4** Toimintopainike 1

4 Käyttöönotto

⚠ **VAROITUS!**

Hallitsematon oven käyttö johtaa loukkaantumisvaaraan!

- Käytä ohjausyksikköä tai käsilähetintä ainoastaan silloin, kun oven liikkumisalueella ei ole henkilöitä tai esineitä.
- Varmista, että lapset tai valtuudettomat henkilöt eivät pääse käyttämään ohjausyksikköä tai käsilähetintä.
- Varmista, ettei käsilähetin käynnisty vahingossa (esim. housuntaskussa).

4.1 Toimintopainikkeiden ohjelmointi (C ja D)

- Paina käynnistyspainiketta "P" yli 3 sekuntia, kunnes autotallin oven symboli vilkkuu.
- Paina käyttöpainiketta "P" lyhyesti kaksi kertaa, kunnes verkkosymboli vilkkuu.
- Paina ohjelmointipainiketta seinäpainikkeen takapuolella.
- Paina seinäpainikkeen toimintopainiketta (1 tai 2).
- Vahvistus käyttölaitteessa verkkosymbolilla.
- Tallenna asetus käyttöpainikkeella "P".

4.2 Käytön tuuletusasennon ohjelmointi

- Paina käyttöpainiketta "P" yli 10 sekuntia, kunnes tasot tulevat näkyviin.
- Taso 1, mene valikkoon 3.
- Aja ovi haluttuun AUKI-väliasentoon.
- Tallenna asetus käyttöpainikkeella "P".
- Poistu ohjelmointitilasta painamalla käyttöpainiketta "P" yli 5 sekuntia.

5 Käyttö

5.1 Valo PÄÄLLE/POIS

Paina valopainiketta (B) ja paina yhtä toimintopainiketta (C tai D) 10 sekunnin sisällä.

5.2 Tuuletustoiminnon käyttö

Paina tuuletuspainiketta (E) ja paina yhtä ohjelmoitua toimintopainiketta (C tai D) 10 sekunnin sisällä.

5.3 Pariston vaihto

Käytöstä poistettuja laitteita ja paristoja ei saa hävittää talousjätteenä!

Vaatimustenmukaisuus

Marantec Marienfeld GmbH & Co. KG vakuuttaa, että radiolaitetyyppi Digital 540 on direktiivin 2014/53/EU mukainen. EU-vaatimustenmukaisuusvakuutuksen täysimittainen teksti on saatavilla seuraavassa internetosoitteessa: conformity.marantec.com

Viittaus

Koneiston ja vastaanottimen dokumentaatiota on noudatettava.

PT

1 Volume de fornecimento

2 Vista geral do produto

A	Indicador LED	**D**	Tecla de funções 2
B	Tecla de luz	**E**	Tecla de ventilação
C	Tecla de funções 1	**F**	Tecla de programação

3 Montagem

Ligação parta botões externos (sem potencial)

1/2 Tecla de funções 2 **3/4** Tecla de funções 1

4 Colocação em funcionamento

⚠ **ATENÇÃO!**

Perigo de lesões causadas pelo accionamento descontrolado do portão!

- Accione o comando ou o emissor manual somente se na área de movimentação do portão não se encontrarem pessoas ou objectos.
- Assegure-se de que o emissor manual não seja accionado por engano (p. ex., no bolso das calças).
- Assegure-se de que o emissor manual não seja accionado por engano (p. ex., no bolso das calças).

4.1 Programar botões de função (C e D)

- Pressione o botão de acionamento "P" durante mais de 3 segundos até a indicação do símbolo do portão da garagem piscar.
- Pressione o botão de acionamento "P" brevemente 2 vezes até a indicação do símbolo de comunicação sem fios piscar.
- Pressione o botão de programação na parte de trás do interruptor de parede.
- Pressione um botão de função (1 ou 2) do interruptor de parede.
- Confirmação no acionamento através da indicação do símbolo de comunicação sem fios.
- Guarde a definição com o botão de acionamento "P".

4.2 Programar a posição de ventilação no acionamento

- Pressione o botão de acionamento "P" durante mais de 10 segundos até à indicação dos níveis.
- Aceda a Nível 1, Menu 3.
- Desloque o portão para a posição intermédia ABERTO.
- Guarde a definição com o botão de acionamento "P".
- Pressione o botão de acionamento "P" durante mais de 5 segundos para sair da programação.

5 Operação

5.1 LIGAR/DESLIGAR luz

Pressione o botão de luz (B) e pressione o botão de função programada (C ou D) no espaço de 10 segundos.

5.2 Acionar a função de ventilação

Pressione o botão de ventilação (E) e pressione o botão de função programada (C ou D) no espaço de 10 segundos.

5.3 Substituir a pilha

Os aparelhos velhos e as pilhas não podem ser eliminados no lixo doméstico!

Conformidade

O(a) abaixo assinado(a) Marantec Marienfeld GmbH & Co. KG declara que o presente tipo de equipamento de rádio Digital 540 está em conformidade com a Diretiva 2014/53/UE. O texto integral da declaração de conformidade está disponível no seguinte endereço de Internet: conformity.marantec.com

Referência

A documentação do accionamento ou do receptor deve ser tomada em consideração.

PL

1 Zakres dostawy

2 Wygląd wyrobu

A	Prezentacja diodowa	**D**	Przyciski funkcyjne 2
B	Fotokomórka	**E**	Przycisk wentylacji
C	Przyciski funkcyjne 1	**F**	Przycisk programowania

3 Montaż

Przyłącze dla przycisku zewnętrznego (bezpotencjałowe)

1/2 Przyciski funkcyjne 2 **3/4** Przyciski funkcyjne 1

4 Rozruch

⚠ **OSTRZEŻENIE!**

Niebezpieczeństwo wypadku spowodowane niekontrolowanym aktywowaniem bramy!

- Prosimy aktywować sterownik lub nadajnik sterowania ręcznego (pilot) tylko wtedy, gdy w strefie ruchu bramy nikt nie przebywa oraz nie a tam żadnych przedmiotów.
- Prosimy zapewnić to, aby sterownik lub ręczny nadajnik sterowania zdalnego (pilot) nie znalazł się w rękach dzieci lub osób niepowołanych.
- Prosimy zapewnić to, aby sterownik lub ręczny nadajnik sterowania zdalnego (pilot) nie został uruchomiony w sposób przypadkowy (np. w kieszeni spodni).

4.1 Programowanie przycisków funkcyjnych (C i D)

- Nacisnąć i przytrzymać przycisk napędu „P" przez ponad 3 sekundy, aż zacznie migać wskazanie w postaci symbolu bramy garażowej.
- 2x krótko nacisnąć „P" aż zacznie migać wskazanie w postaci symbolu radiowego.
- Nacisnąć przycisk programowania z tyłu przycisku ściennego.
- Potwierdzenie na napędzie przez wskazanie w postaci symbolu radiowego.
- Zapisać ustawienie za pomocą przycisku napędu „P".

4.2 Programowanie pozycji wentylacji na napędzie

- Nacisnąć i przytrzymać przycisk napędu przez ponad 10 sekund, aż wyświetlą się poziomy.
- Otworzyć poziom 1, menu 3.
- Przesunąć bramę w żądaną pozycję pośrednią OTW.
- Zapisać ustawienie za pomocą przycisku napędu „P".
- Nacisnąć i przytrzymać przycisk napędu „P" przez ponad 5 sekund, aby opuścić programowanie.

5 Obsługa

5.1 Włączanie/wyłączanie oświetlenia

Nacisnąć przycisk oświetlenia (B), a następnie w ciągu 10 sekund zaprogramowany przycisk funkcyjny (C lub D).

5.2 Włączanie funkcji wentylacji

Nacisnąć przycisk wentylacji (E), a następnie w ciągu 10 sekund zaprogramowany przycisk funkcyjny (C lub D).

5.3 Wymiana baterii

Starych urządzeń i baterii nie wolno usuwać wraz ze śmieciami domowymi!

Zgodność

Marantec Marienfeld GmbH & Co. KG niniejszym oświadcza, że typ urządzenia radiowego Digital 540 jest zgodny z dyrektywą 2014/53/UE. Pełny tekst deklaracji zgodności UE jest dostępny pod następującym adresem internetowym: conformity.marantec.com

Odniesienie

Należy mieć na uwadze dokumentację napędu lub odbiornika.

NO

1 Leveranseomfang

2 Produktoversikt

A	LED-angivelse	**D**	Funksjonstast 2
B	Lysrast	**E**	Ventilasjonsknapp
C	Funksjonstast 1	**F**	Programmeringstast

3 Montering

Forbindelse for eksterne taster (potensialfri)

1/2 Funksjonstast 2 **3/4** Funksjonstast 1

4 Igangsetting

⚠ **ADVARSEL!**

Fare for skade ved ukontrollert portbetjening!

- Bruk styringen eller håndsendere kun, når ingen personer eller gjenstander befinner seg i portens bevegelsesområde.
- Vær sikker på, at styring og håndsender ikke blir benyttet av barn eller uvedkommende personer.
- Vær sikker på, at håndsenderen ikke blir betjent av vanvare (f.eks. i bukselommen).

4.1 Programmere funksjonstaster (C og D)

- Trykk på motorknappen «P» i mer enn 3 sekunder til indikatoren garasjedør-symbol blinker.
- Trykk 2x kort på motorknappen «P» til indikatoren radiosymbol blinker.
- Trykk på programmeringsknappen på baksiden av veggknappen.
- Trykk på en av veggknappens funksjonstaster (1 eller 2).
- Bekreftelse på motoren med indikatoren radiosymbol.
- Lagre innstillingen med motorknappen «P».

4.2 Programmere ventilasjonsposisjonen på motoren

- Trykk på motorknappen «P» i mer enn 10 sekunder til indikatoren for nivåene.
- Åpne nivå 1, meny 3.
- Kjør porten i ønsket mellomposisjon OPP.
- Lagre innstillingen med motorknappen «P».
- Trykk på motorknappen «P» i mer enn 5 sekunder for å gå ut av programmeringen.

5 Betjening

5.1 Lys PÅ/AV

Trykk på lysknappen (B) og trykk på den programmerte funksjonstasten (C eller D) i løpet av 10 sekunder.

5.2 Betjene ventilasjonsfunksjonen

Trykk på lysknappen (E) og trykk på den programmerte funksjonstasten (C eller D) i løpet av 10 sekunder.

5.3 Bytte batteri

Gamle apparater og batterier – får ikke kastes sammen med restavfall fra hushold!

Samsvar

Samsvarserklæringen kan hentes på følgende internetside: conformity.marantec.com

Referanse

Det må tas hensyn til dokumentasjonen til driften og mottakere.

CZ

1 Rozsah dodávky

2 Přehled výrobku

A	LED zobrazení	**D**	funkční tlačítko 2
B	světelné tlačítko	**E**	tlačítko ventilace
C	funkční tlačítko 1	**F**	světelný obvod ZAP / VYP

3 Montáž

Přípojka pro externí tlačítka (beznapěťová)

1/2 funkční tlačítko 2 **3/4** funkční tlačítko 1

4 Uvedení do provozu

⚠ **VAROVÁNÍ!**

Nebezpečí zranění nekontrolovaným ovládáním vrat!

- Ovládejte řízení, nebo ruční vysílač pouze tehdy, pokud nejsou v dráze vrat žádné osoby, nebo předměty.
- Zajistěte, aby řízení, nebo ruční vysílač nepoužívaly děti, nebo nepovolané osoby.
- Zajistěte, aby ruční vysílač nebyl zapojen náhodně (na příklad v kapse kalhot).

4.1 Programování funkčních tlačítek (C a D)

- Stiskněte tlačítko pohonu „P" na déle než 3 sekundy, dokud nezačne blikat symbol garážových vrat.
- Stiskněte 2x krátce tlačítko pohonu „P", dokud nezačne blikat zobrazení symbolu rádiového zařízení.
- Stiskněte programovací tlačítko na zadní straně nástěnného tlačítka.
- Stiskněte funkční tlačítko (1 nebo 2) nástěnného tlačítka.
- Potvrzení pohonu symbolem rádiového zařízení.
- Uložte nastavení tlačítkem pohonu „P".

4.2 Programování polohy ventilace na pohonu

- Stiskněte tlačítko pohonu „P" na déle než 10 sekund, dokud se nezobrazí úrovně.
- Spusťte úroveň 1, menu 3.
- Jeďte vraty do požadované mezipolohy OTEVŘENO.
- Uložte nastavení tlačítkem pohonu „P".
- Pro ukončení programování stiskněte tlačítko pohonu „P" na déle než 5 sekund.

5 Obsluha

5.1 ZAP/VYP světla

Aktivujte světelné tlačítko (B) a během 10 sekund aktivujte naprogramované funkční tlačítko (C nebo D).

5.2 Aktivace funkce ventilace

Aktivujte tlačítko ventilace (E) a během 10 sekund aktivujte naprogramované funkční tlačítko (C nebo D).

5.3 Výměna baterie

Stará zařízení a baterie nesmějí být likvidována s komunálním odpadem!

Shoda

Tímto Marantec Marienfeld GmbH & Co. KG prohlašuje, že typ rádiového zařízení Digital 540 je v souladu se směrnicí 2014/53/EU. Úplné znění EU prohlášení o shodě je k dispozici na této internetové adrese: conformity.marantec.com

Odkaz

Je nutno dodržovat pokyny v dokumentaci pohonu nebo přijímače.

SV

1 Leveransens omfattning

2 Produktöversikt

A	LED-indikering	**D**	Funktionsknappar 2
B	Ljusknapp	**E**	Ventileringsknapp
C	Funktionsknappar 1	**F**	Programmieringsknapp

3 Montering

Anslutning för extern knapp (potentialfri)

1/2 Funktionsknapp 2 **3/4** Funktionsknapp 1

4 Idrifttagning

⚠ **VARNING!**

Skaderisk till följd av okontrollerad portrörelse!

- Aktivera bara styrningen eller den handburna sändaren om inga personer eller föremål befinner sig i portens rörelseområde.
- Säkerställ att styrningen och den handburna sändaren inte används av barn eller andra obehöriga personer.
- Säkerställ att den handburna sändaren inte aktiveras av misstag (t. ex. i byxfickan).

4.1 Programmera funktionsknappar (C och D)

- Tryck på motornappen "P" i mer än 3 sekunder tills indikeringen garageport-symbol blinkar.
- Tryckt kort på motorknappen "P" 2 gången tills indikeringen radiosymbol blinkar.
- Tryck på programmeringsknappen som sitter på väggknappens baksida.
- Tryck på en av väggknappens funktionsknappar (1 eller 2).
- Bekräftelse vid motorn med indikeringen radiosymbol.
- Spara inställningen med motorknappen "P".

4.2 Programmera ventileringsposition vid motorn

- Tryck på motornappen "P" i mer än 10 sekunder tills nivåerna visas.
- Välj nivå 1, meny 3.
- Kör UPP porten i önskad mellanposition.
- Spara inställningen med motorknappen "P".
- Tryck på motornappen "P" i mer än 5 sekunder för all lämna programmeringen.

5 Manövrering

5.1 Belysning TÄND/SLÄCKT

Tryck på belysningsknappen (B) och tryck på den programmerade funktionsknappen (C eller D) inom 10 sekunder.

5.2 Aktivera ventileringsfunktionen

Tryck på ventileringsknappen (E) och tryck på den programmerade funktionsknappen (C eller D) inom 10 sekunder.

5.3 Byta batteri

Apparater och batterier som inte längre används får inte kastas i hushållssoporna!

Överensstämmelse

Härmed försäkrar Marantec Marienfeld GmbH & Co. KG att denna typ av radioutrustning Digital 540 överensstämmer med direktiv 2014/53/EU. Den fullständiga texten till EU-försäkran om överensstämmelse finns på följande webbadress: conformity.marantec.com

Referens

Dokumentationen för drift eller mottagare måste beaktas.